Hengst FILTER
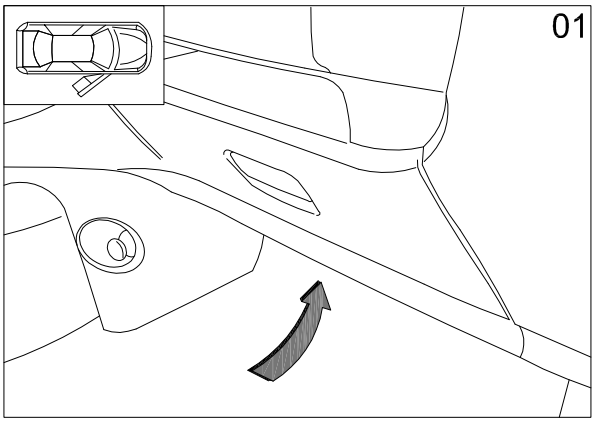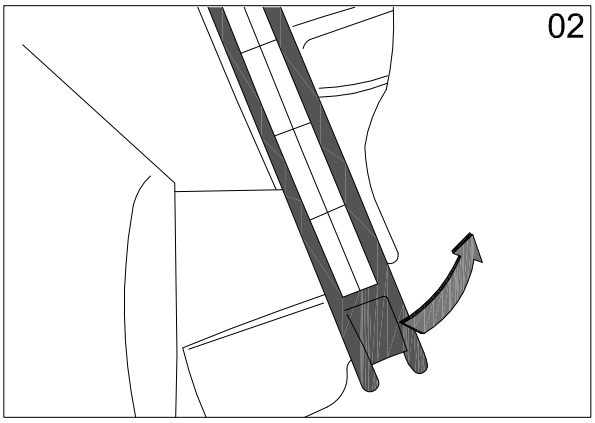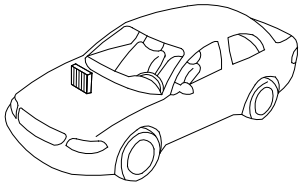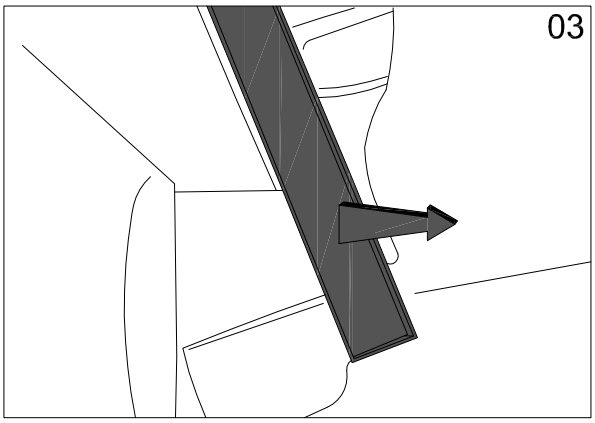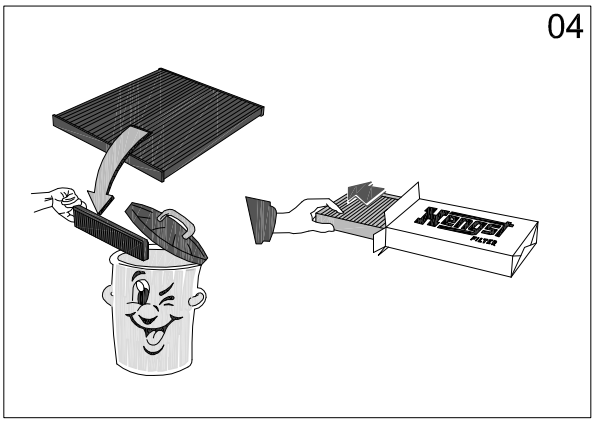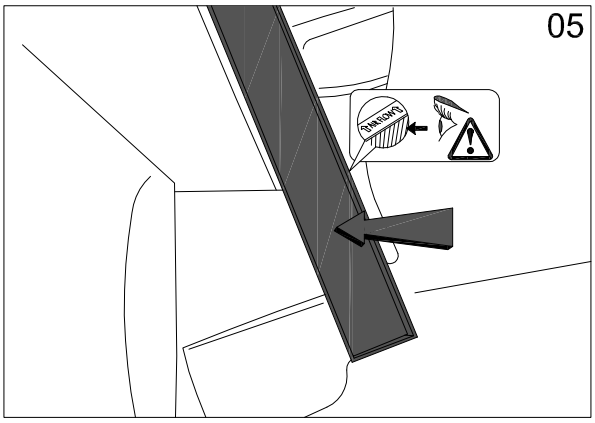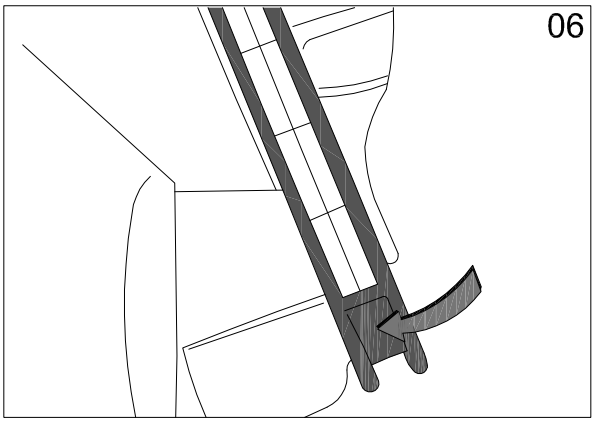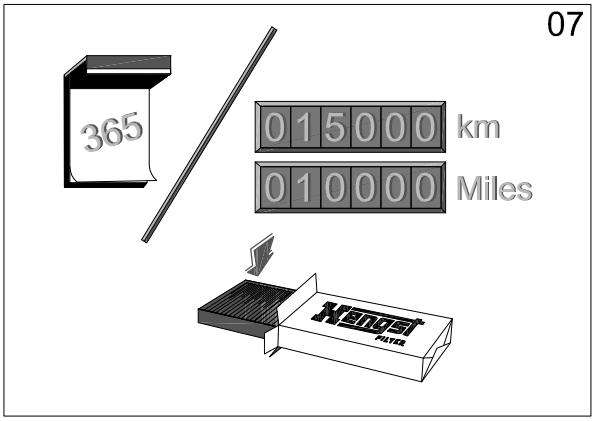
E2997LI