Hengst FILTER
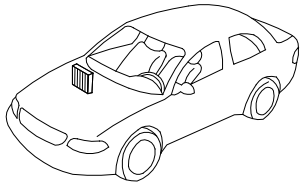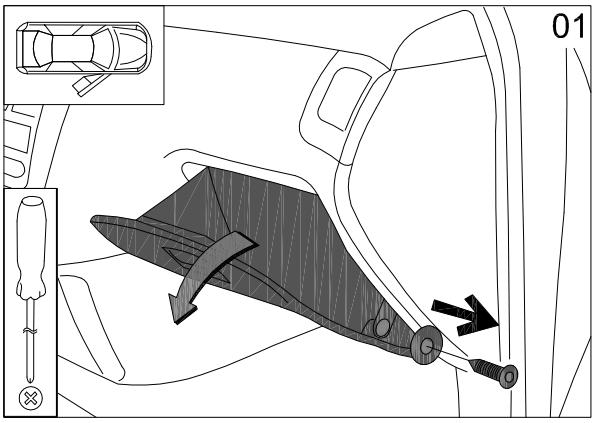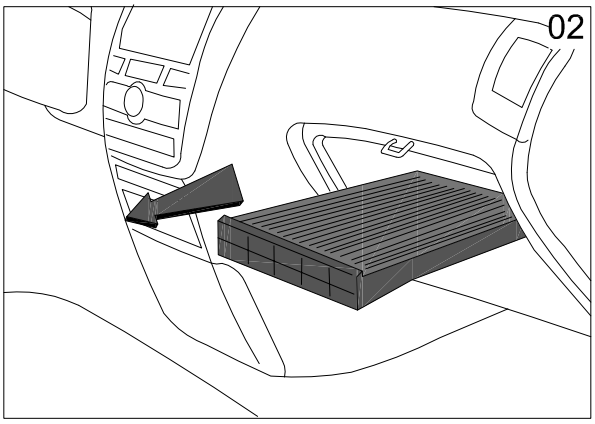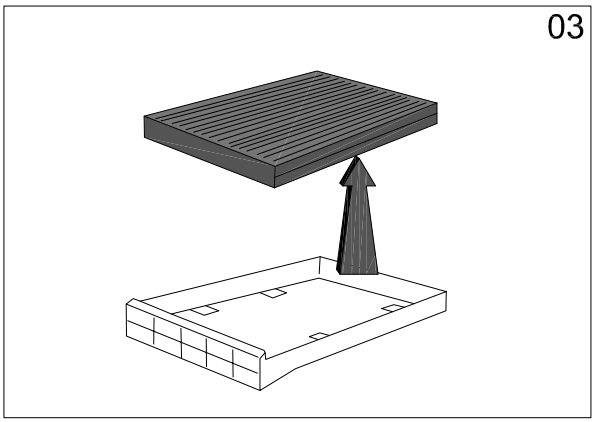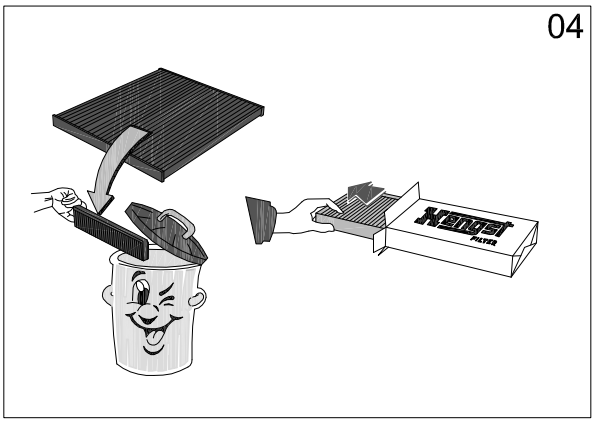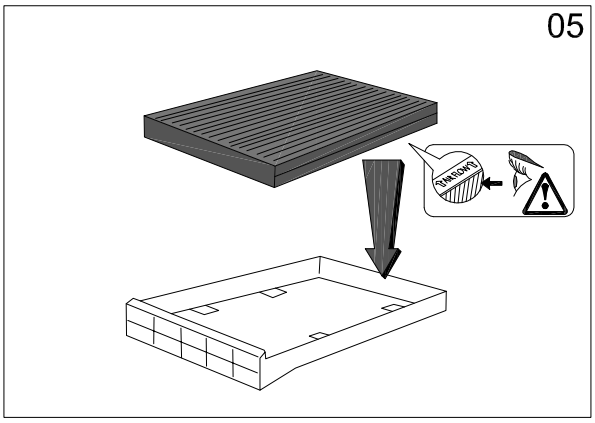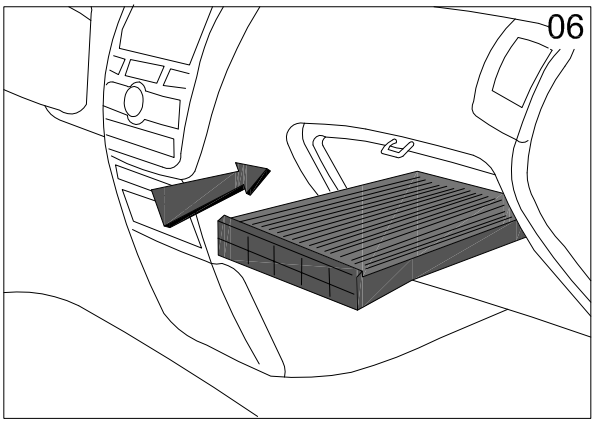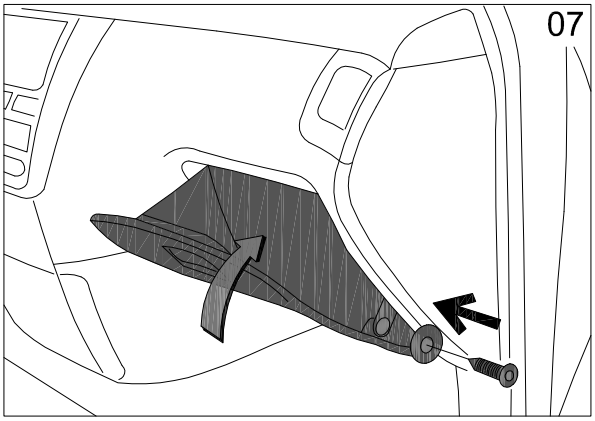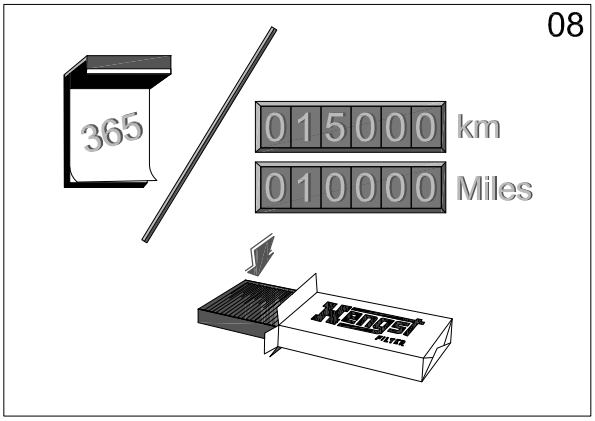
E2930LI
E2930LC