Hengst FILTER
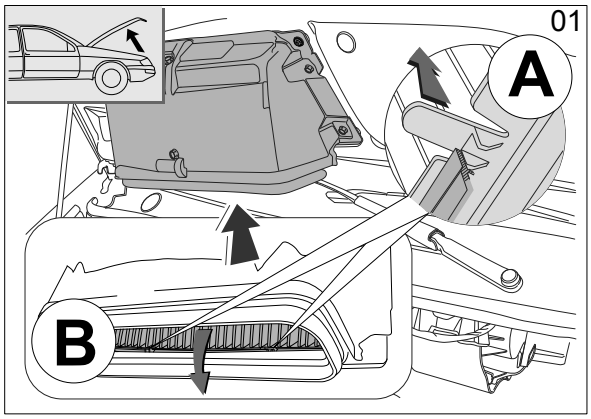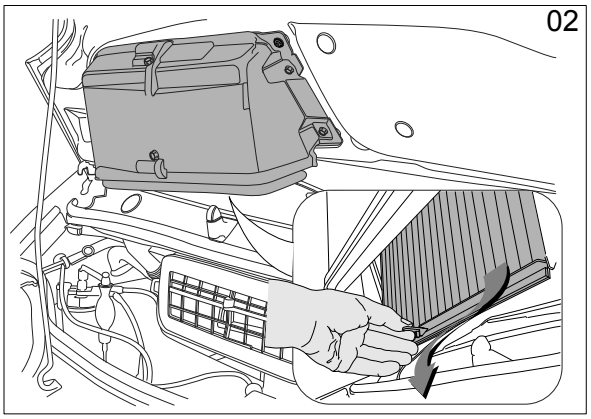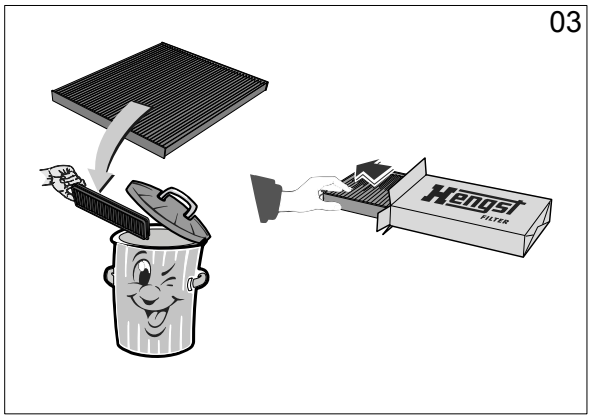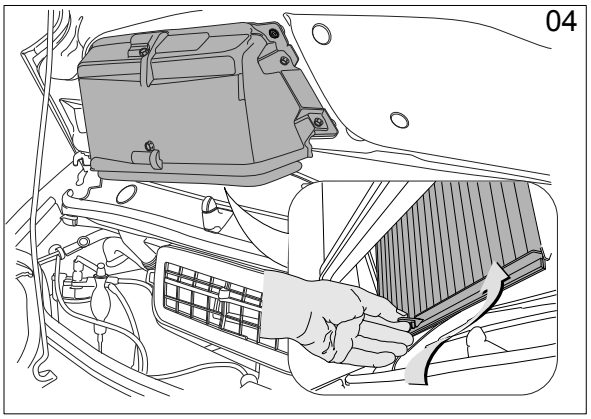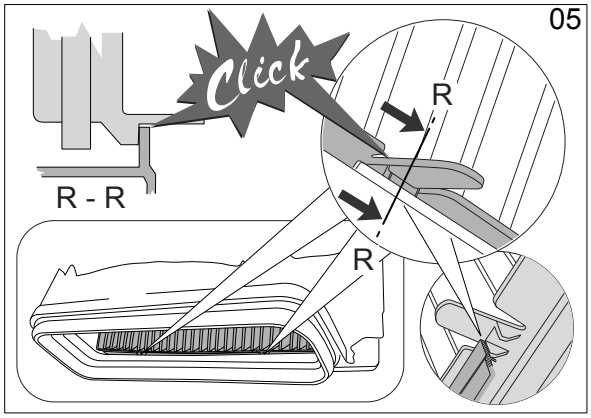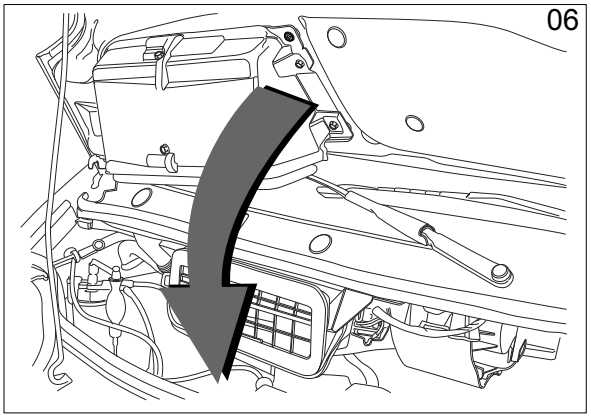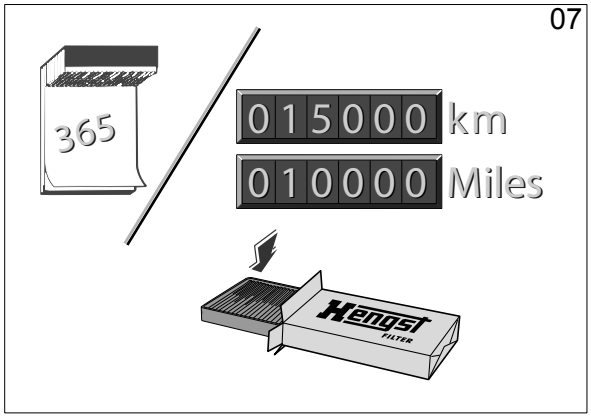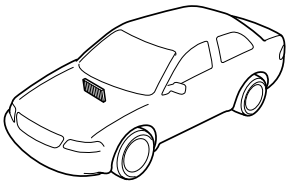
E1984LI