Hengst FILTER
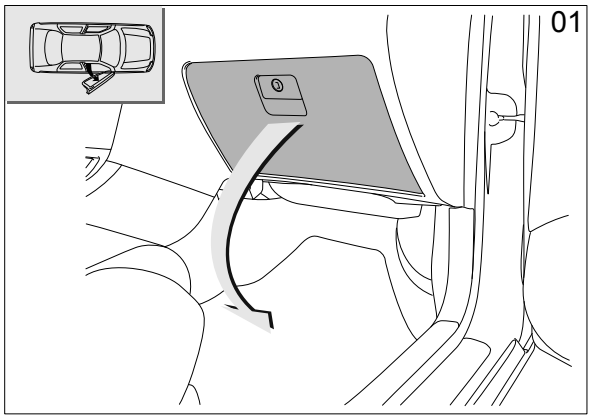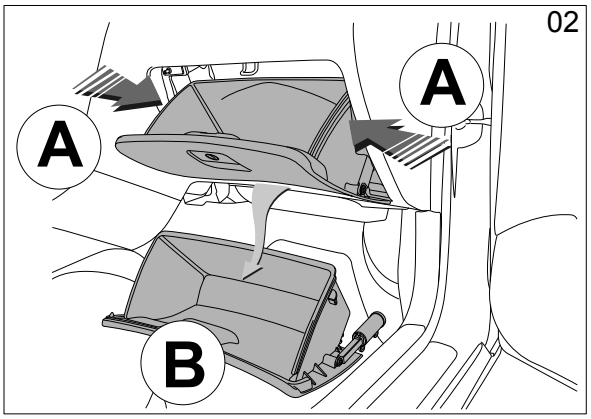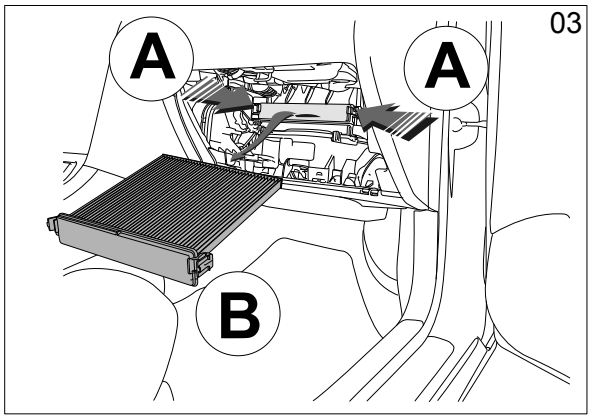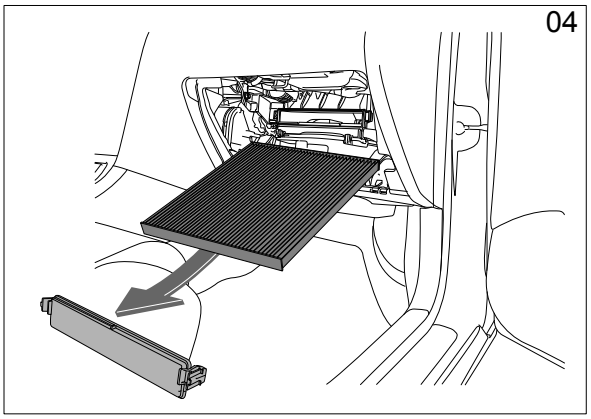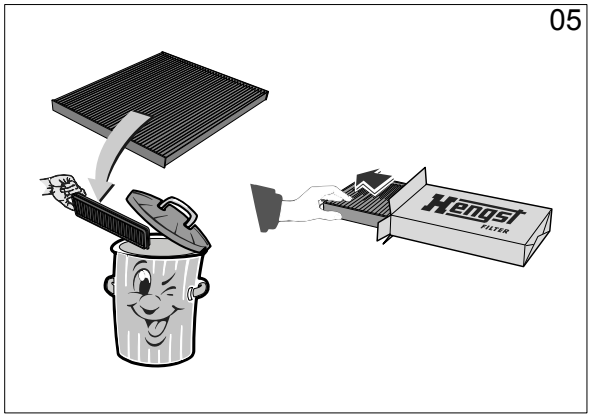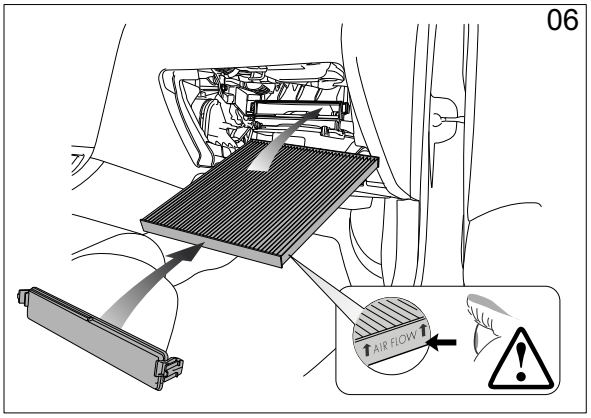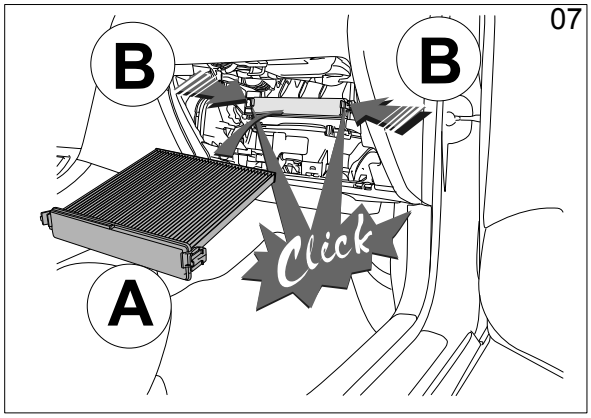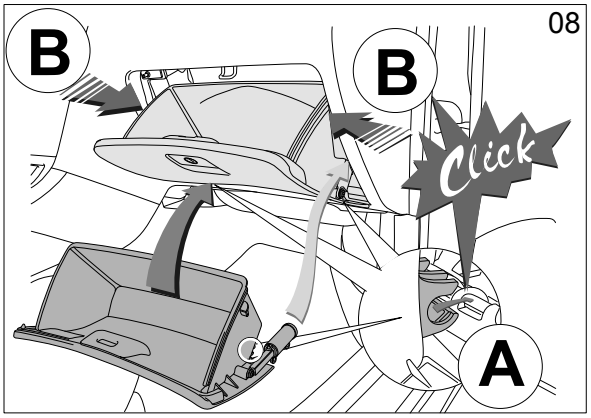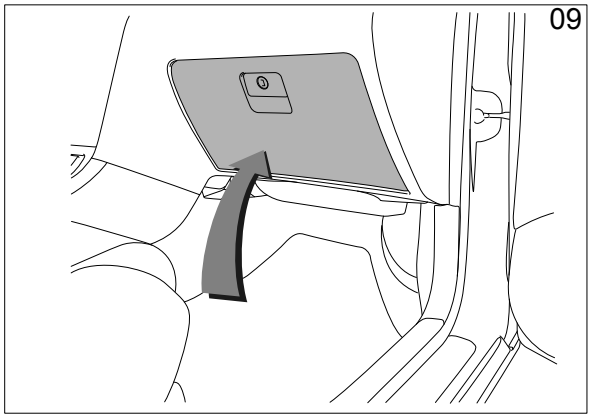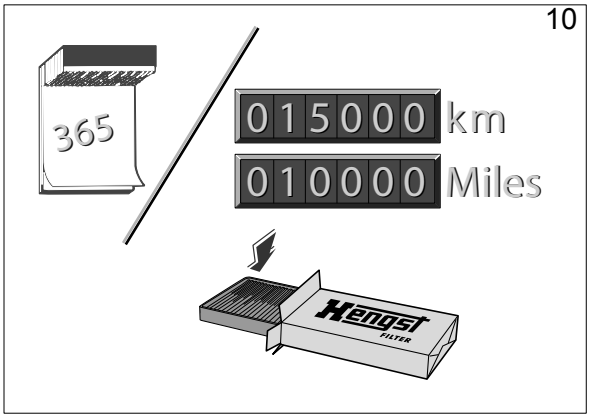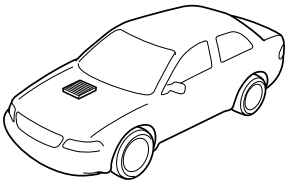
E2909LI